«БИВАЛ» / СТАНДАРТНЫЙ ПРОХОД

для теплоснабжения, охлаждения и промышленности

КШТ Серия 12, DN 15–50, PN 4,0 МПа, Резьба/Сварка

Применение

Для использования в системах теплоснабжения, охлаждения и промышленности с температурой рабочей среды от -40 до 200°С.

Установка

Кран устанавливается на трубопроводе в любом положении в местах, доступных для эксплуатации. Не требует технического обслуживания.

Спецификация материалов

Корпус крана	Углеродистая сталь
Шар	Нержавеющая сталь
Седло шара и сальник	Фторопласт с добавлением 20% углерода
Уплотнительные кольца	EPDM, Viton

Зависимость «Температура — Давление»

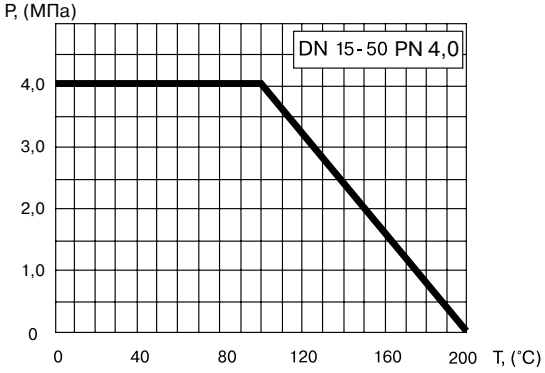

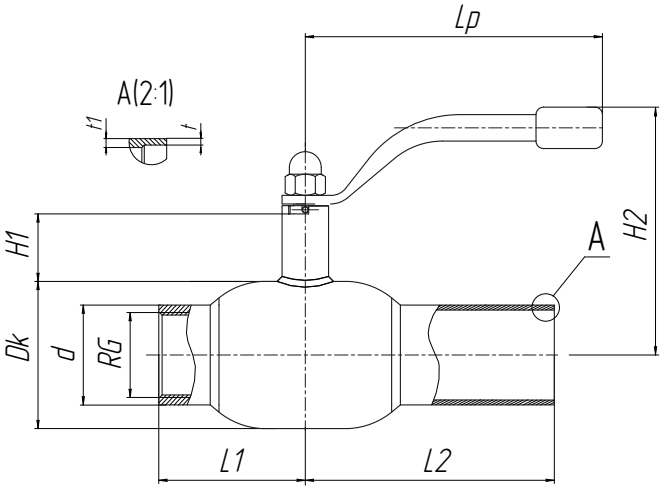

Основные технические характеристики

Артикул	DN, (мм)	Маркировка	Проходной DN, (мм)	RG	Размеры, (мм)									Масса (кг)
					Dk	d	t	t1	L1	H1	H2	Lp	L2	
CM02A344929	15	КШТ 12.015.40 Р/С	10	1/2"	38	22	2,5	4	33	50	122	140	105	0,8
CM02A344930	20	КШТ 12.020.40 Р/С	15	3/4"	42	27	3	3	38	47	126	140	115	0,8
CM02A344931	25	КШТ 12.025.40 Р/С	20	1"	51	32	3	3	45	47	130	140	115	1
CM02A344932	32	КШТ 12.032.40 Р/С	25	1 1/4"	57	38	3	3	54	48	134	140	130	1,4
CM02A344933	40	КШТ 12.040.40 Р/С	32	1 1/2"	76	48	3	3	60	41	144	180	130	2,1
CM02A344934	50	КШТ 12.050.40 Р/С	40	2"	89	57	4	4	73	41	150	180	150	3