# «БИВАЛ» / СТАНДАРТНЫЙ ПРОХОД

**для теплоснабжения, охлаждения и промышленности**

## КШТ Серия 12, DN 125-500, PN 2,5 МПа, Сварка / Сварка

### Применение

Для использования в системах теплоснабжения, охлаждения и промышленности с температурой рабочей среды от -40 до 200 °C (от -60 до 200 °C*).

### Установка

Кран устанавливается на трубопроводе в любом положении в местах, доступных для эксплуатации. Не требует технического обслуживания.

### Спецификация материалов

| | |
|---|---|
| Корпус крана | Углеродистая сталь |
| Шар | Нержавеющая сталь |
| Седло шара и сальник | Фторопласт с добавлением 20 % углерода |
| Уплотнительные кольца | EPDM, Viton |

### Спецификация материалов для хладостойкого исполнения

| | |
|---|---|
| Корпус крана | Углеродистая сталь 09Г2С |
| Шар | Нержавеющая сталь |
| Седло шара и сальник | Фторопласт с добавлением 20 % углерода, FVMQ |
| Уплотнительные кольца | FVMQ |

**Примечание.** По запросу краны могут быть оснащены механическим редуктором, электро- или пневмоприводом.

### Зависимость «Температура — Давление»

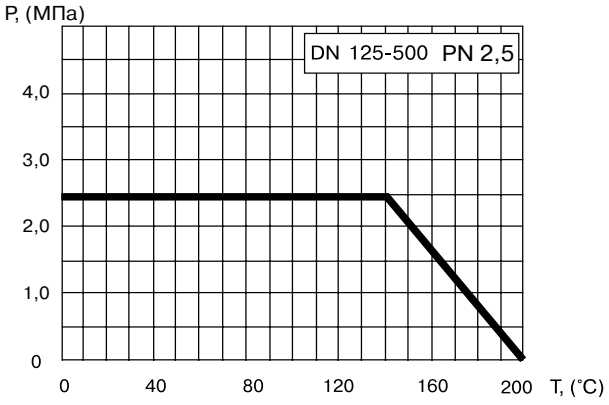


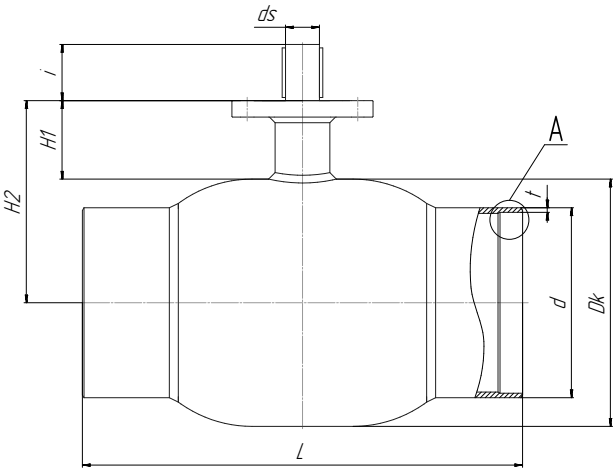


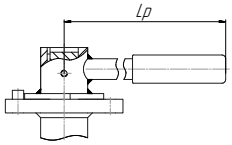


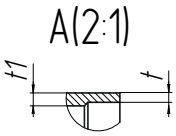


*Краны DN 125–150 оснащаются рукояткой DN 200 — по запросу.*

### Основные технические характеристики

| Артикул | DN, (мм) | Маркировка | Проходной DN, (мм) | Размеры, (мм) | | | | | | | | | | ISO | Масса, (кг) |
|---|---|---|---|---|---|---|---|---|---|---|---|---|---|---|---|
| | | | | Dk | d | t | t1 | L | H1 | H2 | ds | i | Lp | | |
| CM02A216276 / CM02A137385* | 125 | КШТ12.125.25 С/С | 100 | 178 | 133 | 5 | 5 | 390 | 117,5 | 221 | 24 | 40 | 365 | F07 | 17,3 |
| CM02A216278 / CM02A137386* | 150 | КШТ12.150.25 С/С | 125 | 219 | 159 | 5 | 5 | 390 | 135,5 | 245 | 30 | 50 | 650 | F10 | 26,9 |
| CM02A139209 / CM02A143972* | 200 | КШТ12.200.25 С/С | 146 | 273 | 219 | 6 | 8 | 390 | 152 | 288,5 | 30 | 61,5 | - | F12 | 35 |
| CM02A139217 / CM02A143974* | 250 | КШТ12.250.25 С/С | 195 | 377 | 273 | 6 | 8 | 630 | 120 | 306 | 50 | 84 | - | F14 | 90 |
| CM02A151654 / CM02A223059* | 300 | КШТ12.300.25 С/С | 246 | 457 | 325 | 8 | 10 | 724 | 108 | 336,5 | 60 | 105 | - | F16 | 180 |
| CM02A230302 / CM02A411541* | 350 | КШТ12.350.25 С/С | 290 | 530 | 377 | 10 | 10 | 824 | 130,5 | 395,5 | 60 | 109,5 | - | F16 | 248 |
| CM02A206842 / CM02A398421* | 400 | КШТ12.400.25 С/С | 338 | 630 | 426 | 10 | 16 | 930 | 130,5 | 445,5 | 70 | 119 | - | F25 | 376 |
| CM02A206847 / CM02A411580* | 500 | КШТ12.500.25 С/С | 385 | 720 | 530 | 10 | 16 | 970 | 163,5 | 523,5 | 90 | 149,5 | - | F30 | 560 |

* хладостойкое исполнение

**Примечание.** Возможные типы приводов для кранов смотрите на стр. 47–50 в разделе «Управление».