# Манометры коррозионностойкие виброустойчивые с электроконтактной приставкой

Тип ТМ (ТВ, ТМВ), серия 21

**Промышленные манометры, устойчивые к воздействию агрессивных измеряемых сред, с возможностью гидрозаполнения (виброустойчивый). Оснащены электроконтактной приставкой для управления внешними электрическими цепями в схемах сигнализации, автоматики и блокировки технологических процессов в условиях повышенной вибрации и при измерении переменного давления**

Электроконтактная группа оснащена указателями, с помощью которых осуществляется настройка приставки на пороговое значение (значений уставки).

При измерении давления с высокими динамическими нагрузками прибор необходимо заполнить силиконом. **Прибор поставляется «сухой»** (готовый к гидрозаполнению) или заполненный силиконом по требованию заказчика

### Диаметр корпуса, мм
100, 150

### Класс точности
1,5

### Диапазон показаний давлений, МПа

| | |
|---|---|
| ТМ | 0...0,1* / 0,16* / 0,25* / 0,4 / 0,6 / 1 / 1,6 / 2,5 / 4 / 6 / 10 / 16 / 25 / 40 / 60 / 100* |
| ТВ* | –0,1...0 |
| ТМВ* | –0,1... 0,15 / 0,3 / 0,5 / 0,9 / 1,5 / 2,4 |

* — под заказ, только исполнение I, II, V

### Диапазон рабочих температур, °С
Окружающая среда:
–60...+60 (без заполнения)
–60...+60 (с заполнением силиконом ПМС–50)
Измеряемая среда:
–60...+200 (без заполнения)
–60...+100 (с заполнением силиконом ПМС–50)

### Электрическая схема
Одноконтактная Исп. I (ОЗ - ТМ и ТМВ, ОР - ТВ), Исп. II (ОЗ - ТВ и ТМВ, ОР - ТМ) Двухконтактная Исп. III (ЛРПР)**, Исп. IV (ЛЗПЗ)**, Исп. V (ЛРПЗ - ТМ, ПРЛЗ - ТВ, ЛЗПЗ - ТМВ), Исп. VI (ЛЗПР)**
** — только ТМ

### Максимальное напряжение, В
–220, ~380

### Максимальный ток, А
1

### Максимальная разрывная мощность контактов
30 Вт, 50 В·А

### Тип контактов
С магнитным поджатием, серебряное покрытие

### Минимальные электрические характеристики
Определяются переходным контактным сопротивлением и рассчитываются для конкретных электрических схем

### Пределы допускаемой основной погрешности срабатывания электроконтактной группы в % от диапазона измерений
±4

### Штуцер, чувствительный элемент, трибко-секторный механизм
Нержавеющая сталь 08Х17Н13М2

### Корпус
IP65, нержавеющая сталь 08Х17Н13М2

### Кольцо
Нержавеющая сталь 08Х17Н13М2, байонетное

### Циферблат
Алюминий, шкала черная на белом фоне

### Стекло
Органическое

### Подключение
Через клеммную коробку сбоку на корпусе

### Присоединение
Радиальное

### Резьба присоединения
М20х1,5 (под заказ другие резьбы)

### Межповерочный интервал
2 года

### Техническая документация
ТУ 4212-001-4719015564-2008
ГОСТ 2405-88

Пример обозначения: ТМ — 521Р. 05 (0–1 МПа) М20х1,5. 1,5

| ТМ – | 5 | 2 | 1 | Р | 0 | 5 | (0–1 МПа) | М20х1,5 | 1,5 |
|---|---|---|---|---|---|---|---|---|---|
| **Тип** | **Диаметр корпуса, мм** | **Материал корпуса** | **Материал штуцера и чувствительного элемента** | **Присоединение (расположение штуцера)** | **Гидрозаполнение** | **Электроконтактная приставка** | **Диапазон показаний давлений, МПа** | **Резьба присоединения** | **Класс точности** |
| манометр ТМ | 100 5 | нержавеющая сталь 2 | нержавеющая сталь 1 | радиальное Р | нет 0 | Исполнение I 1 | ТМ 0...0,1 / 0,16 / 0,25 / 0,4 / 0,6 / 1 / 1,6 / 2,5 / 4 / 6 / 10 / 16 / 25 / 40 / 60 / 100 | М20х1,5 | 1,5 |
| вакуумметр ТВ | 150 6 | | | радиальное с задним фланцем РКТ | силикон 2 | Исполнение II 2 | ТВ –0,1...0 | | |
| мановакуумметр ТМВ | | | | | | Исполнение III 3 | ТМВ –0,1...0,15 / 0,3 / 0,5 / 0,9 / 1,5 / 2,4 | | |
| | | | | | | Исполнение IV 4 | | | |
| | | | | | | Исполнение V 5 | | | |
| | | | | | | Исполнение VI 6 | | | |

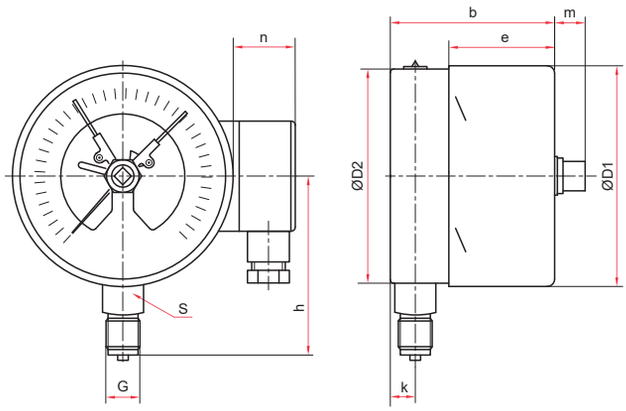


Радиальное присоединение

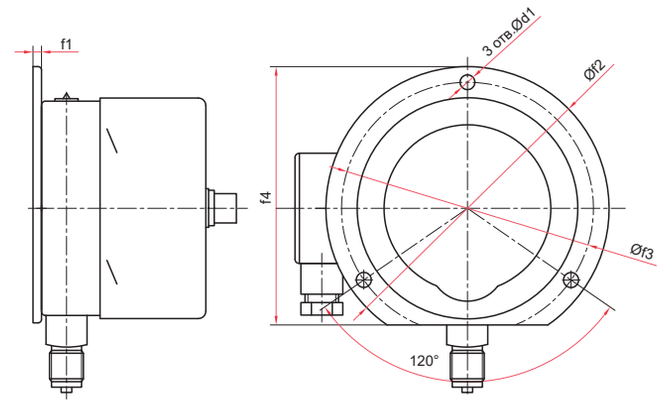


Радиальное присоединение
с задним фланцем

Основные размеры (мм), вес (кг), объем (мл)

| Тип | Ø | D1 | D2 | b | e | h | k | m | n | S | G | d1 | f1 | f2 | f3 | f4 | Вес | Вес с заполне-нием | Объем заполняемой жидкости |
|---|---|---|---|---|---|---|---|---|---|---|---|---|---|---|---|---|---|---|---|
| ТМ-521Р.05 | 100 | 101 | 99 | 88 | 54 | 87 | 15 | 15 | 42 | 22 | M20x1,5 | – | – | – | – | – | 0,88 | 1,51 | 500 |
| ТМ-521РКТ.05 | | | | | | | | | | | | 7 | 3 | 132 | 116 | 121 | 0,95 | 1,58 | |
| ТМ-621Р.05 | 150 | 149 | 147 | 89 | | 114 | | | | | | – | – | – | – | – | 1,30 | 3,19 | 1500 |
| ТМ-621РКТ.05 | | | | | | | | | | | | 5,5 | 4 | 180 | 166 | 171 | 1,40 | 3,29 | |

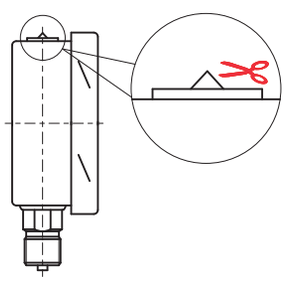

Для манометра с гидрозаполнением

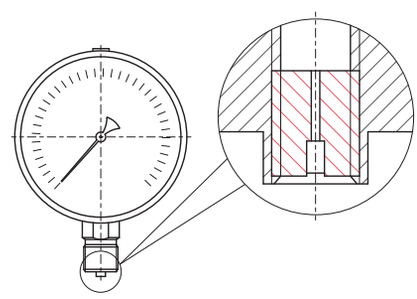

Демпфер для манометра (по умолчанию)

**После монтажа** необходимо срезать специальный выступ на пробке прибора или проколоть отверстие в пробке

**Схемы коммутации и подключения внешних цепей** смотрите на страницах 89-95